Відсічний клапан BLS

Відсічний клапан BLS

"COPRIM"
LPG & CH4 equipment
ITALY

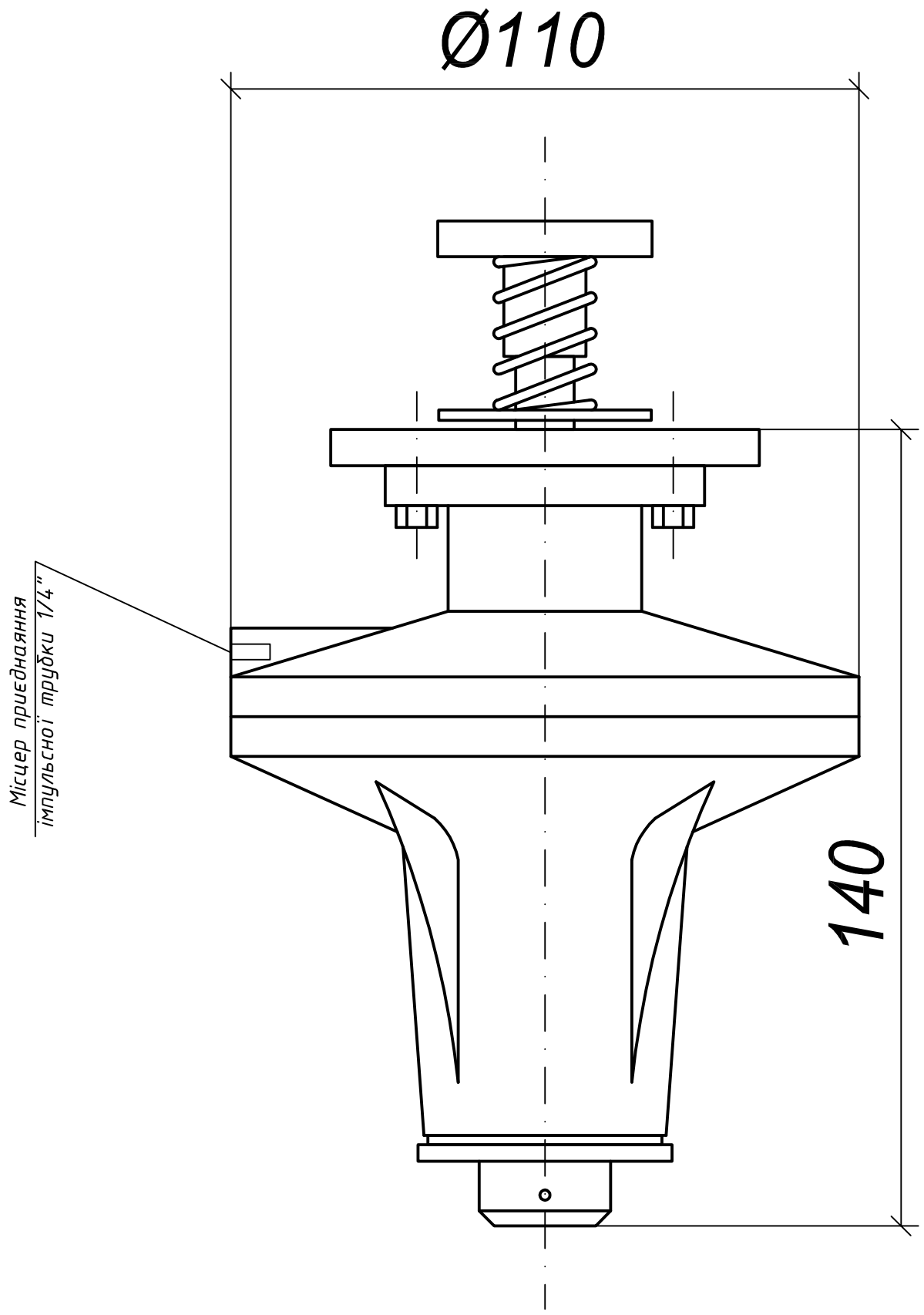

Модель клапана	Регулятор		Код.
BLS 10	для Alfa 10-20-30-35	BP	2.64.02
BLS 15	для Alfa 10-20-30-35	MP	2.64.03
BLS 20	для Alfa 10-20	AP	2.64.04
BLS 21	для Alfa 31-35	AP	2.64.041
BLS 25	для Alfa 10-20	AP-TR	2.64.05
BLS 26	для Alfa 31-35	AP-TR	2.64.051
BLS 30	для Alfa 40-50	BP	2.64.06
BLS 35	для Alfa 40-50	MP	2.64.07
BLS 40	для Alfa 40-50	AP	2.64.08
BLS 45	для Alfa 40-50	AP-TR	2.64.09

Схема встановлення

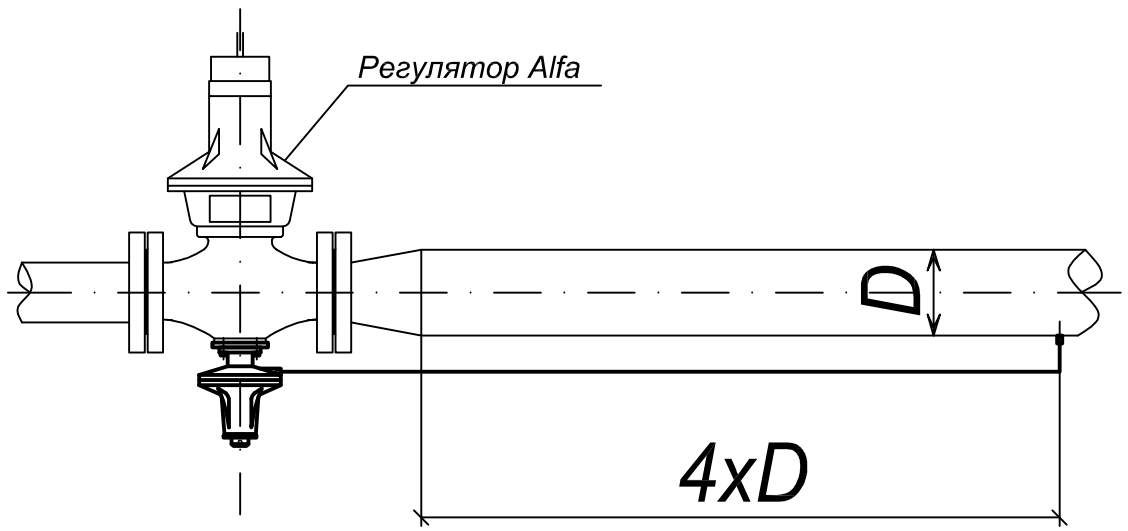

Изм	Лист	N°докум.	Подп.	Дата	Відсічний клапан BLS
Разраб.		Островский			Клапан відсічний для встановлення на регулятор Alfa
Пров.		Гладков			Лит / Масса / Масштаб
Т.контр.		Кравченко			Лист 1 / Листов 1
Н.контр.					2.64.02, 2.64.03, 2.64.04, 2.64.041, 2.64.05, 2.64.051, 2.64.06, 2.64.07, 2.64.08, 2.64.09
Утв.					ООО "ТЕСТРАЙТ" "COPRIM" +38(067)607-21-08

Копировал Формат А3

Перв. прим. | Справ. N° | Подп. и дата | Инв. N°дубл. | Взам.инв. N° | Подп. и дата | Инв. N°подл.