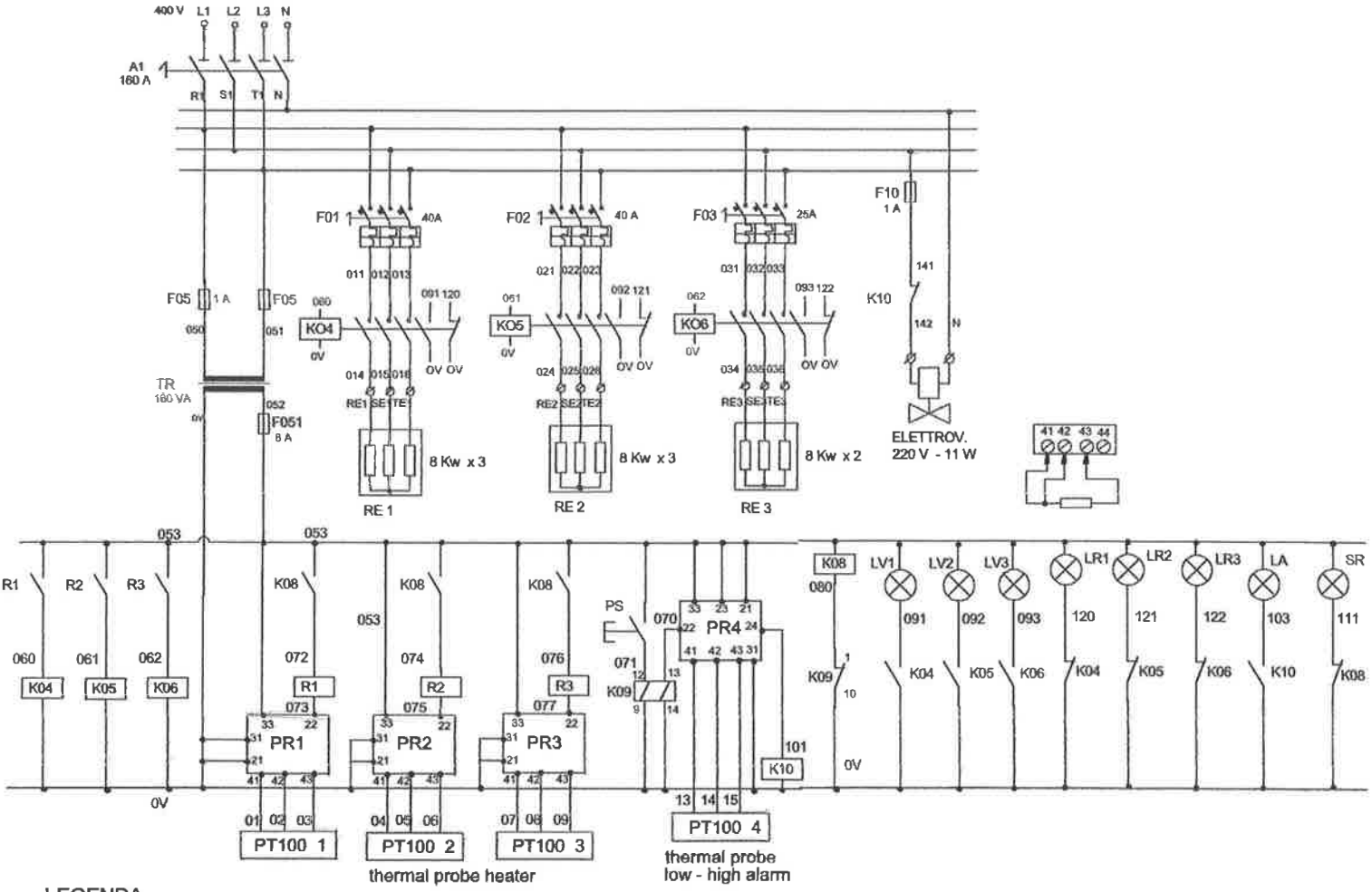

LEGENDA

A1	Interruttore Generale G.E. DILOS 2 - D/061 3 X 160A - 690V	Disconnector Loadbreak Main Switch G.E DILOS 2 -3 X 160A 690v
TR	Trasformatore di Sicurezza 160 VA 380 - 24 V	Safety Isolating Trasformer 160 VA 380 -24 V
K04 - K05	Contattore LC1 D32 B7 50 A -	Contactor LC1 D32 B7 50A
K06	Contattore LC1 D18 B7 40 A -	Contactor LC1 D18 B7 40A
K08 -K10	Rele' FINDER 55.34 250 V -5 A	Relay FINDER 55.34 250 V - 5A
K09	Rele' OMRON MY2K 250 V -5 A + Reset	Relay OMRON MY2K 250 V - 5A+ Reset
RE1..RE8	Resistenze Elettriche Corazzate Ex d 8 KW -400 V	Electric heating Ex d 8KW - 400V
LV1 - LV3	Lampada Spia Gruppl Resistenze 1-2-3 Inserito	Warning light Heating Group 1-2-3 on
LR1 - LR3	Lampada Spia Gruppo Resistenze 1-2-3 Disinserito	Warning light Heating Group 1-2-3 off
SR	Lampada Spia Allarme MAX Temperatura	Warning Light Alarm MAX Temperature
AL	Lamapada Spia Allarme MIN Temperatura	Warning Light Alarm MIN Temperature
PS	Pulsante x Reset allarme MAX temperatura	Push Reset for Max alarm temperature
F01 - F02	Interruttore automatico ABB 203 C40 40A	Automatic miniature circuit breaker ABB 203 C40 40 A
F03	Interruttore automatico ABB 203 C25 25A	Automatic miniature circuit breaker ABB 203 C25 25 A
PR1	Termosta elettronico PR 4131- Lav1 (70 ° C)	Electronic Thermostat PR4131 -work1 (70 °C)
PR2	Termosta elettronico PR 4131- La2 (72 ° C)	Electronic Thermostat PR4131 -work2 (72 °C)
PR3	Termosta elettronico PR 4131- Lav3 (74 ° C)	Electronic Thermostat PR4131 -work3 (74 °C)
PR4	Termosta elettronico PR 4131- reg. MIN e MAX temperatura 60 e 90 °C	Electronic Thermostat PR4131 - Min and Max temperature regolation (60 and 90 ° degree)
F051	Portafusibili LEGRAND 37181 (5 X 20)	Switch Fuse Carrier LEGRAND 37181 (5 x 20)
F10	Portafusibile LEGRAND 05808 (10 x 38)	Switch Fuse Carrier LEGRAND 05808 (10 x 38)
F05	Portafusibile LEGRAND 05828 (10 x 38)	Switch Fuse Carrier LEGRAND 05828 (10 x 38)
R1-R2-R3	Interfacce modulari Finder EMR 38.51.7 24v ac - 6A	Modular Interface Finder EMR 51.38.7 24v ac - 6A

COPRIM
ALTAVILLA - VI -
0444-349091 fax 349084

QUADRO COMANDO VAPORIZZATORE ELETTRICO

Comand box for electric vaporizer EEx d - 400 Kg/h - 64 Kw -400 v

data 22/05/2015	schema 1.06.7100	rev.	diseg.